ЧЕРТЁЖ 1

1	**Опорный профиль ДПК** (пустотелый), размеры **3000*110*110мм**	1/3 шт
2	**Поддерживающий профиль ДПК** (пустотелый), размеры **3000*90*90мм**	1/3 шт
3	**Профиль перил ДПК** (пустотелый), размеры **3000*90*45мм**	3 шт
4	**Промежуточный профиль ДПК** (пустотелый), размеры **3000*37*37мм**	5 шт
5	**крышка столба 110мм,** ДПК	1 шт
6	**соединитель для перила 90*45мм,** алюминий, прямой, с крепежем	10 шт
7	**Усиление столба 110мм,** размер фланца **16*16см,** высота **800мм (+4 анкера в комплекте)**	1 шт
8	**Нейлоновый нижний кант** для столба 110мм	1 шт
9	**фиксатор промежуточного профиля** 37*37мм с 2 самореза	48 шт
10	**стальной уголок** и 4 самореза	2 шт

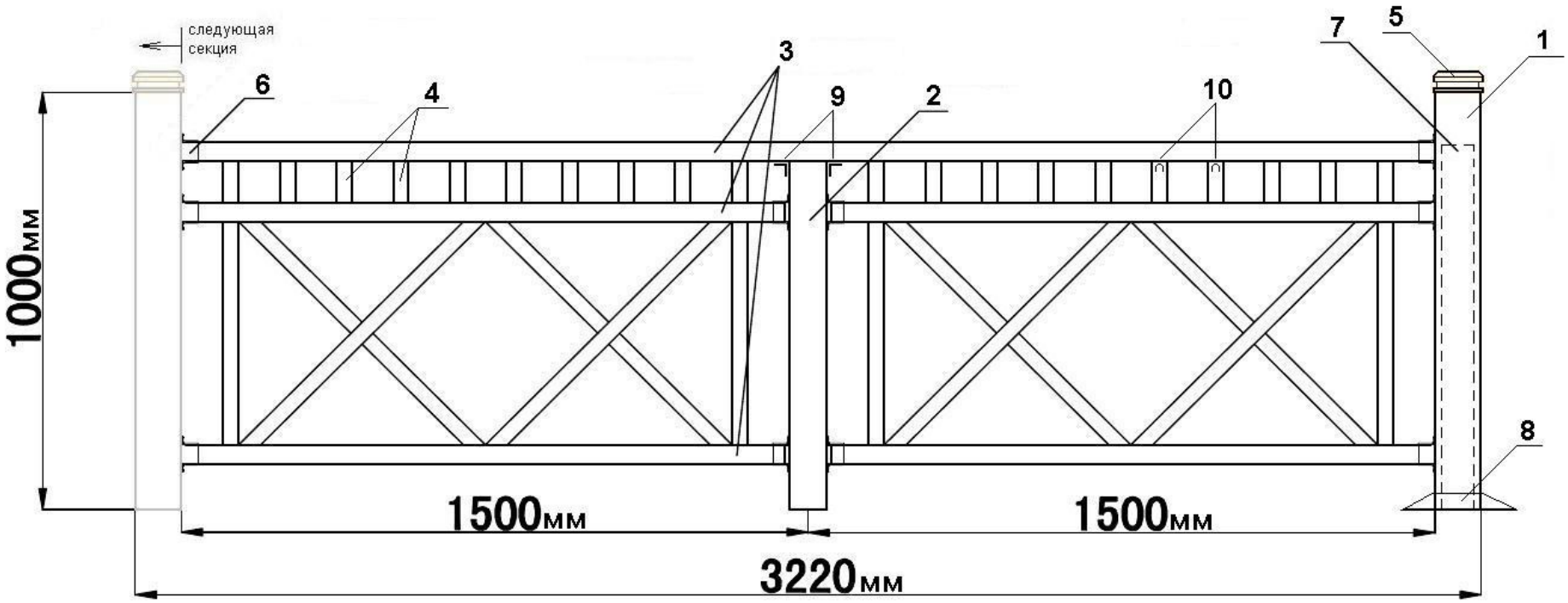

ЧЕРТЁЖ 2

1	**Опорный профиль ДПК** (пустотелый), размеры **3000*110*110мм**	1/3 шт
2	**Поддерживающий профиль ДПК** (пустотелый), размеры **3000*90*90мм**	1/3 шт
3	**Профиль перил ДПК** (пустотелый), размеры **3000*90*45мм**	3 шт
4	**Промежуточный профиль ДПК** (пустотелый), размеры **3000*37*37мм**	6 шт
5	**крышка столба 110мм,** ДПК	1 шт
6	**соединитель для перила 90*45мм,** алюминий, прямой, с крепежем	10 шт
7	**Усиление столба 110мм,** размер фланца **16*16см,** высота **800мм (+4 анкера в комплекте)**	1 шт
8	**Нейлоновый нижний кант** для столба 110мм	1 шт
9	**фиксатор промежуточного профиля** 37*37мм с 2 самореза	48 шт
10	**стальной уголок** и 4 самореза	2

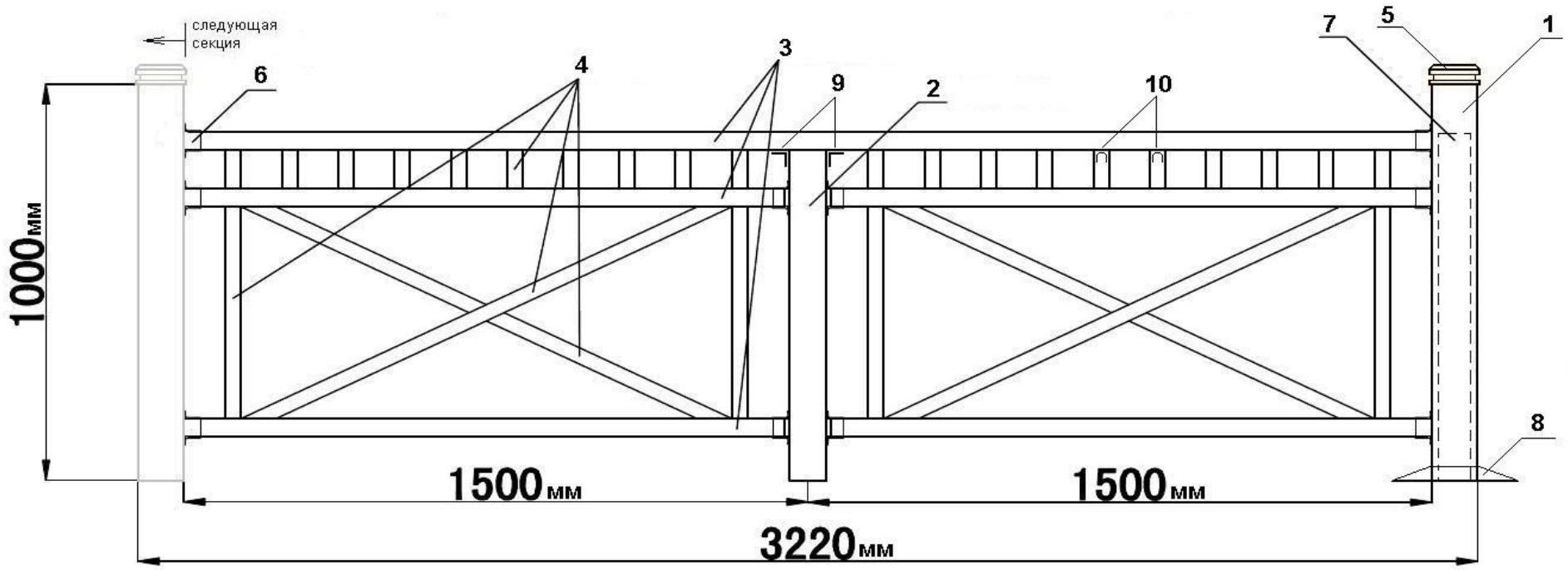

ЧЕРТЁЖ 3

1	**Опорный профиль ДПК** (пустотелый), размеры **3000*110*110мм**	1/3 шт
2	**Поддерживающий профиль ДПК** (пустотелый), размеры **3000*90*90мм**	1/3 шт
3	**Промежуточный профиль ДПК** (пустотелый), размеры **3000*37*37мм**	5 шт
4	**крышка столба 110мм,** ДПК	1 шт
5	**фиксатор промежуточного профиля** 37*37мм с 2 самореза	20 шт
6	**стальной уголок** и 4 самореза	2 шт
7	**Усиление столба 110мм,** размер фланца **16*16см,** высота **800мм (+4 анкера в комплекте)**	1 шт
8	**Нейлоновый нижний кант** для столба 110мм	1 шт
9	**Профиль перил ДПК** (пустотелый), размеры **3000*90*45мм**	1 шт
10	**соединитель для перила 90*45мм,** алюминий, прямой, с крепежем	2 шт

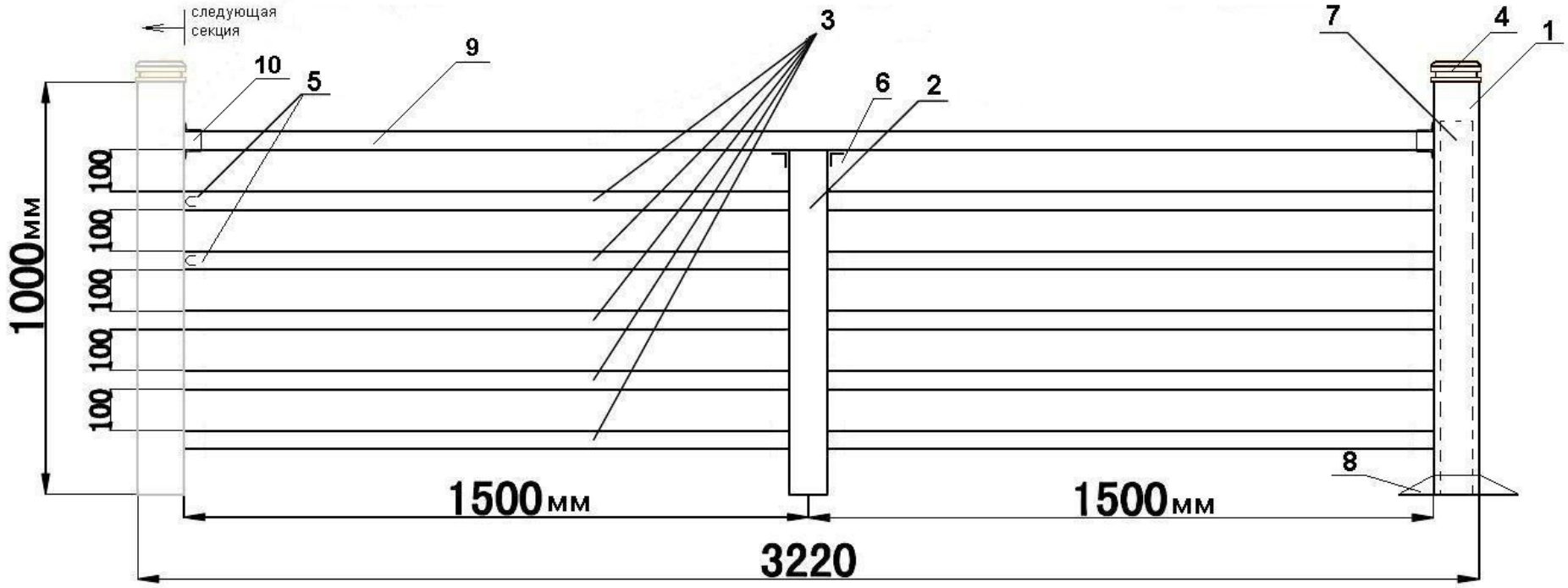

ЧЕРТЁЖ 4

1	**Опорный профиль ДПК** (пустотелый), размеры **3000*110*110мм**	1/3 шт
2	**Поддерживающий профиль ДПК** (пустотелый), размеры **3000*90*90мм**	1/3 шт
3	**Профиль перил ДПК** (пустотелый), размеры **3000*90*45мм**	2 шт
4	**Промежуточный профиль ДПК** (пустотелый), размеры **3000*37*37мм**	5 шт
5	**крышка столба 110мм,** ДПК	1 шт
6	**соединитель для перила 90*45мм,** алюминий, прямой, с крепежем	6 шт
7	**Усиление столба 110мм,** размер фланца **16*16см,** высота **800мм (+4 анкера в комплекте)**	1 шт
8	**Нейлоновый нижний кант** для столба 110мм	1 шт
9	**фиксатор промежуточного профиля** 37*37мм с 2 самореза	8 шт
10	**стальной уголок** и 4 самореза	2 шт

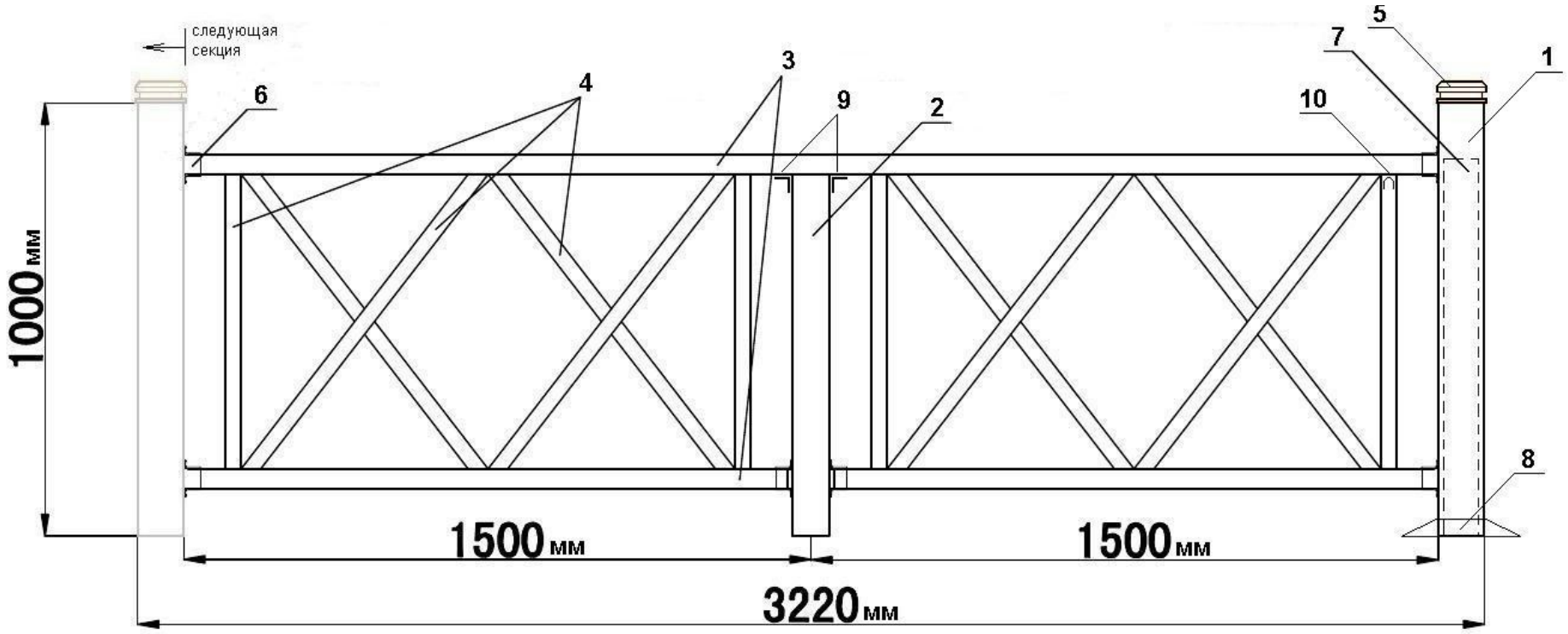

ЧЕРТЁЖ 5.1

1	**Опорный профиль ДПК** (пустотелый), размеры **3000*110*110мм**	1/3 шт
2	**Поддерживающий профиль ДПК** (пустотелый), размеры **3000*90*90мм**	1/3 шт
3	**Профиль перил ДПК** (пустотелый), размеры **3000*90*45мм**	2 шт
4	**Промежуточный профиль ДПК** (пустотелый), размеры **3000*37*37мм**	3 шт
5	**крышка столба 110мм,** ДПК	1 шт
6	**соединитель для перила 90*45мм,** алюминий, прямой, с крепежем	6 шт
7	**Усиление столба 110мм,** размер фланца **16*16см,** высота **800мм (+4 анкера в комплекте)**	1 шт
8	**Нейлоновый нижний кант** для столба 110мм	1 шт
9	**фиксатор промежуточного профиля** 37*37мм с 2 самореза	8 шт
10	**стальной уголок** и 4 самореза	2 шт

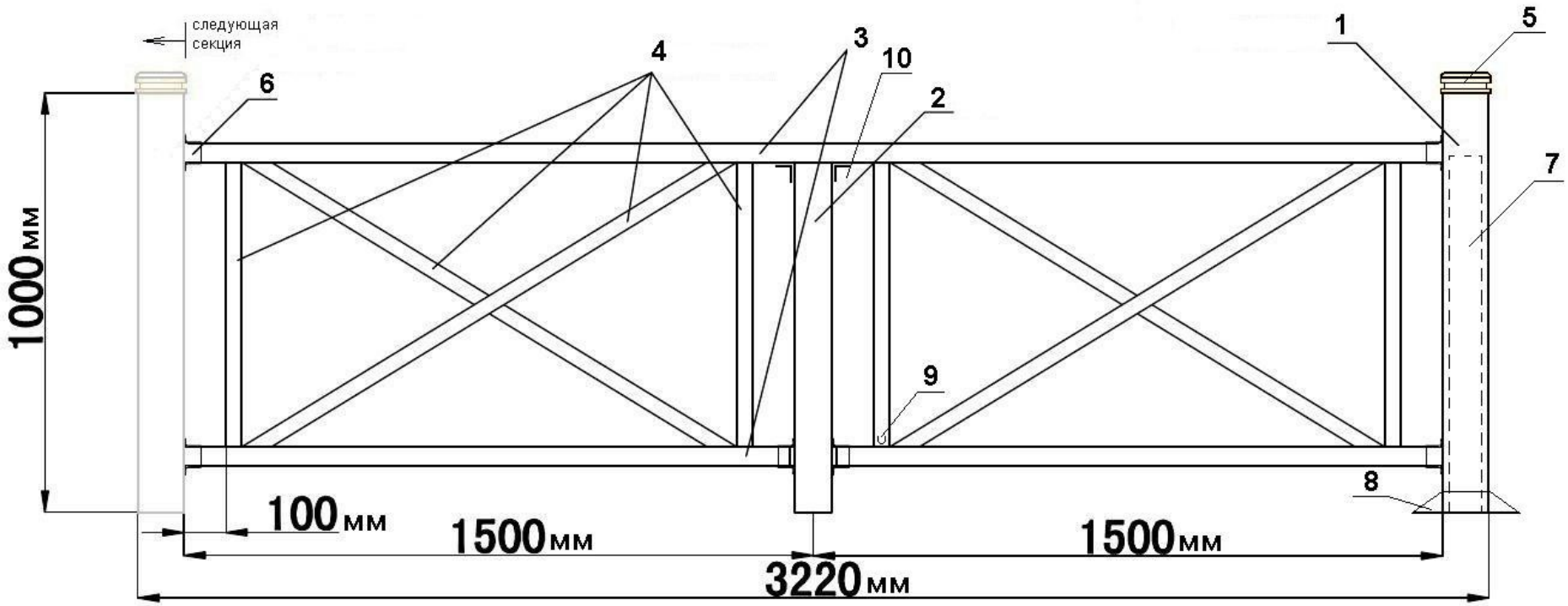

ЧЕРТЁЖ 5.2

1	**Опорный профиль ДПК** (пустотелый), размеры **3000*110*110мм**	1/3 шт
2	**Поддерживающий профиль ДПК** (пустотелый), размеры **3000*90*90мм**	1/3 шт
3	**Профиль перил ДПК** (пустотелый), размеры **3000*90*45мм**	2 шт
4	**Промежуточный профиль ДПК** (пустотелый), размеры **3000*37*37мм**	2 шт
5	**крышка столба 110мм,** ДПК	1 шт
6	**соединитель для перила 90*45мм,** алюминий, прямой, с крепежем	6 шт
7	**Усиление столба 110мм,** размер фланца **16*16см,** высота **800мм (+4 анкера в комплекте)**	1 шт
8	**Нейлоновый нижний кант** для столба 110мм	1 шт
9	**фиксатор промежуточного профиля** 37*37мм с 2 самореза	8 шт
10	**стальной уголок** и 4 самореза	2 шт

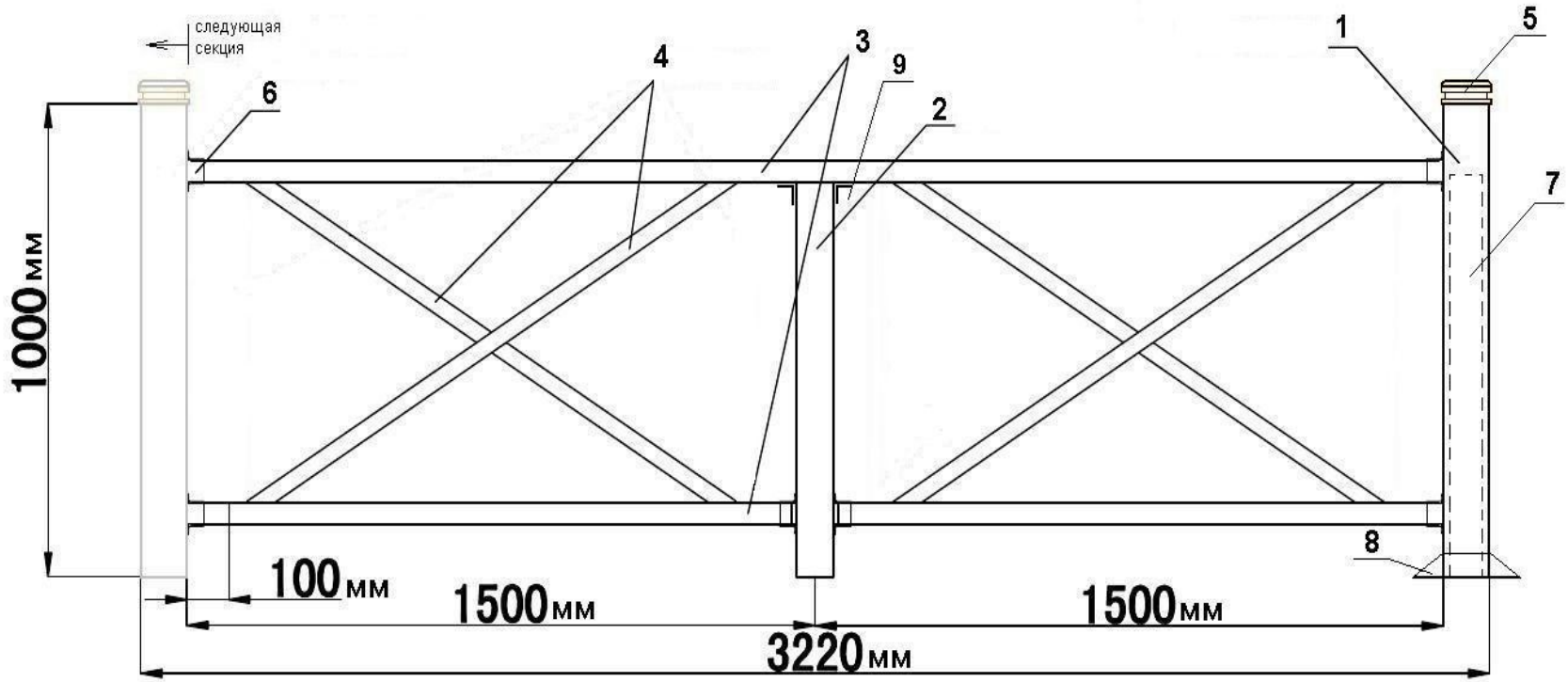

ЧЕРТЁЖ 6

1	**Опорный профиль ДПК** (пустотелый), размеры **3000*110*110мм**	1/3 шт
2	**Поддерживающий профиль ДПК** (пустотелый), размеры **3000*90*90мм**	1/3 шт
3	**Профиль перил ДПК** (пустотелый), размеры **3000*90*45мм**	2 шт
4	**Промежуточный профиль ДПК** (пустотелый), размеры **3000*37*37мм**	5 шт
5	**крышка столба 110мм,** ДПК	1 шт
6	**соединитель для перила 90*45мм,** алюминий, прямой, с крепежем	6 шт
7	**Нейлоновый нижний кант** для столба 110мм	1 шт
8	**стальной уголок** и 4 самореза	2 шт
9	**фиксатор промежуточного профиля** 37*37мм с 2 самореза	40 шт
10	**Усиление столба 110мм,** размер фланца **16*16см,** высота **800мм (+4 анкера в комплекте)**	1 шт

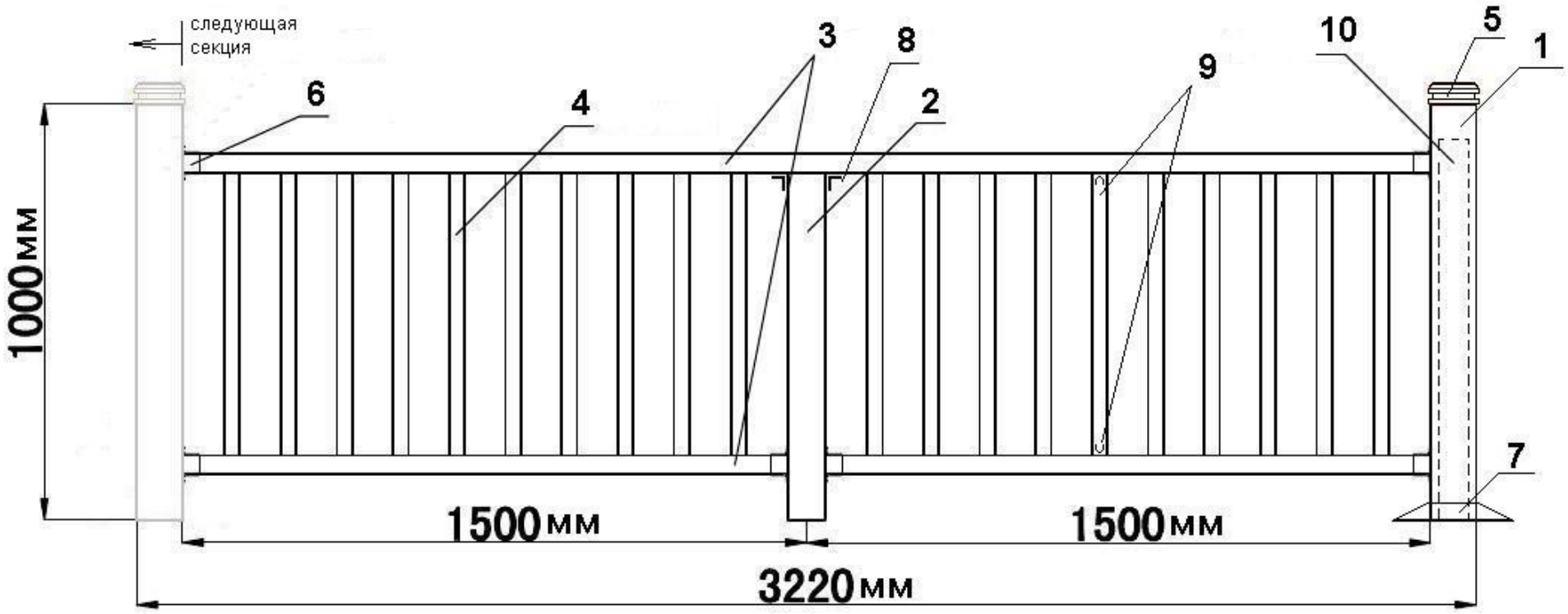

ЧЕРТЁЖ 7

1	**Опорный профиль ДПК** (пустотелый), размеры **3000*110*110мм**	1/3 шт
2	**Поддерживающий профиль ДПК** (пустотелый), размеры **3000*90*90мм**	1/3 шт
3	**Профиль перил ДПК** (пустотелый), размеры **3000*90*45мм**	3 шт
4	**Промежуточный профиль ДПК** (пустотелый), размеры **3000*37*37мм**	4 шт
5	**крышка столба 110мм,** ДПК	1 шт
6	**соединитель для перила 90*45мм,** алюминий, прямой, с крепежем	10 шт
7	**Нейлоновый нижний кант** для столба 110мм	1 шт
8	**стальной уголок** и 4 самореза	2 шт
9	**фиксатор промежуточного профиля** 37*37мм с 2 самореза	48 шт
10	**Усиление столба 110мм,** размер фланца **16*16см,** высота **800мм (+4 анкера в комплекте)**	1 шт

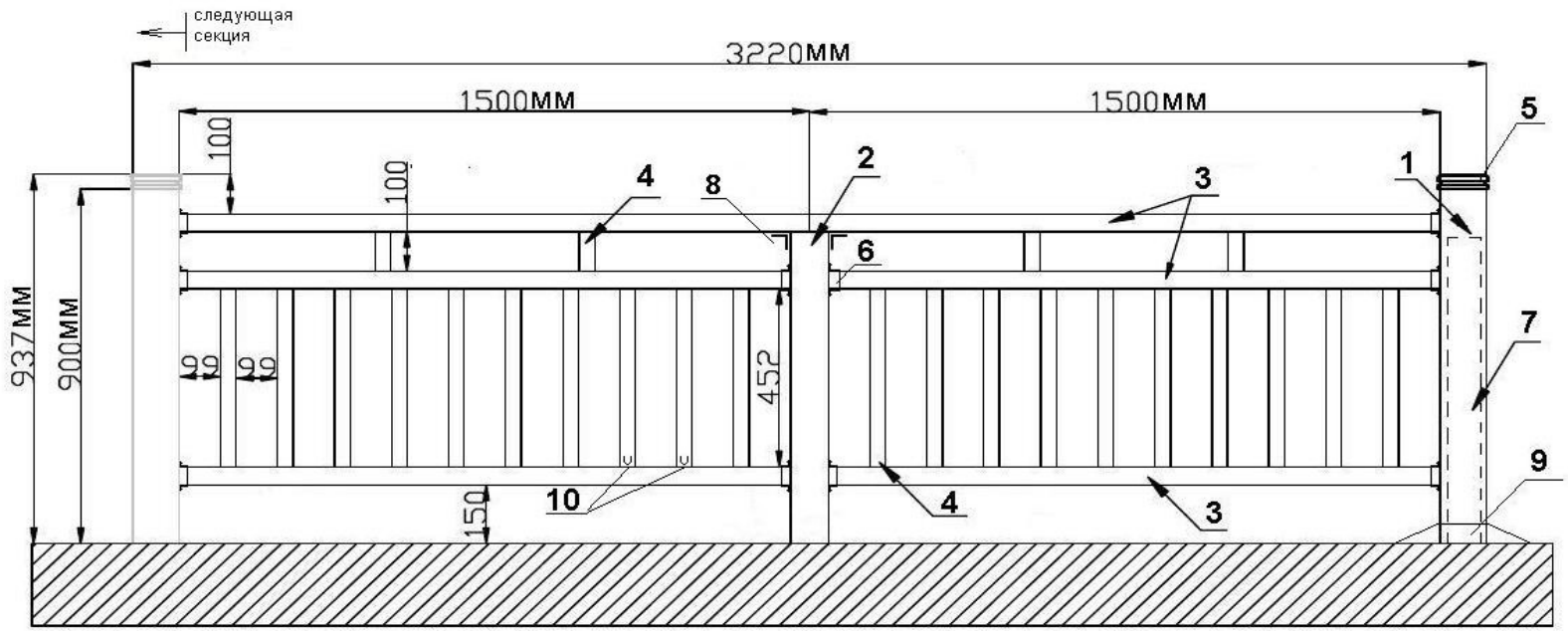

ЧЕРТЁЖ 8
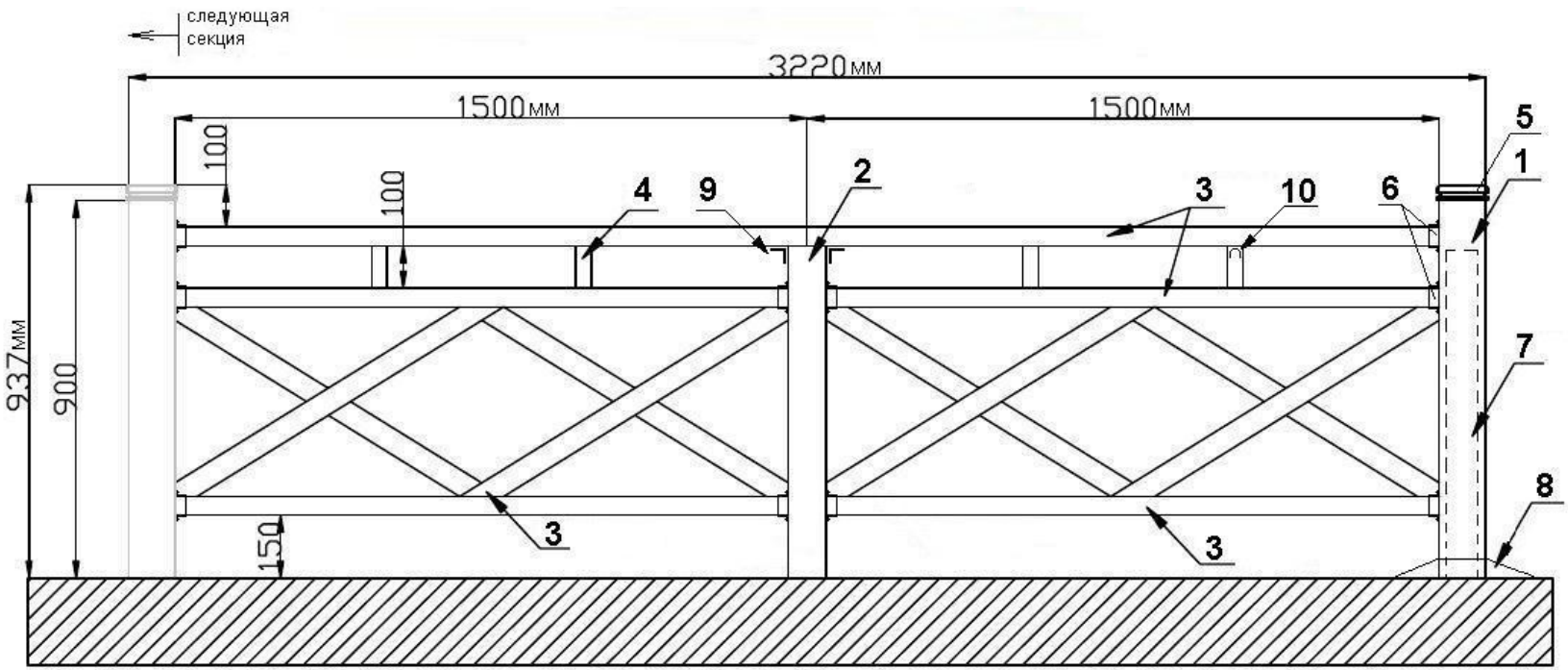
1	**Опорный профиль ДПК** (пустотелый), размеры **3000*110*110мм**	1 шт
2	**Поддерживающий профиль ДПК** (пустотелый), размеры **3000*90*90мм**	1 шт
3	**Профиль перил ДПК** (пустотелый), размеры **3000*90*45мм**	6 шт
4	**Промежуточный профиль ДПК** (пустотелый), размеры **3000*37*37мм**	1 шт
5	**крышка столба 110мм,** ДПК	1 шт
6	**соединитель для перила 90*45мм,** алюминий, прямой, с крепежем	10 шт
7	**Усиление столба 110мм,** размер фланца **16*16см,** высота **800мм (+4 анкера в комплекте)**	1 шт
8	**Нейлоновый нижний кант** для столба 110мм	1 шт
9	**фиксатор промежуточного профиля** 37*37мм с 2 самореза	8 шт
10	**стальной уголок** и 4 самореза	2 шт